XL Verteilerschächte

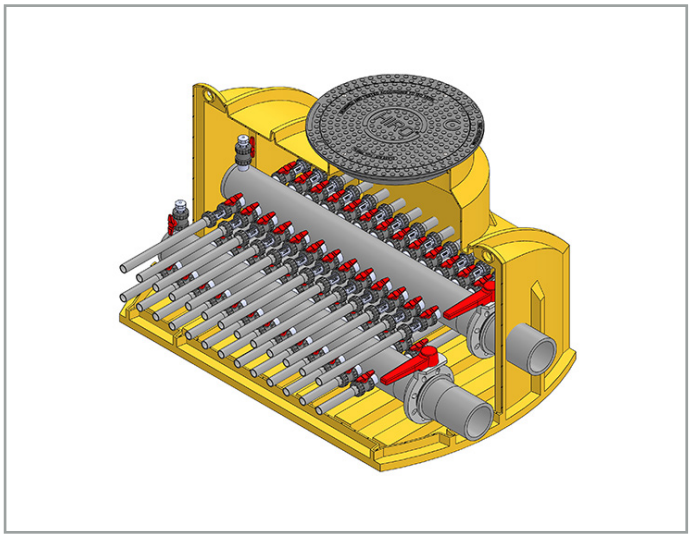

Der HIRO XL Verteilerschacht bietet Sicherheit sowie einen zentralen Ort zur Steuerung und Überwachung des Durchflusses und optional des Drucks und der Temperatur von bis zu 28 Solekreisläufen und wird typischerweise für große Geothermie-Energiequellen verwendet. Die Sondenanschlussrohre sind dreifach dicht mit der Verteilerschacht verschweißt und bereit für die Verbindung mit Elektroschweißfittings. Alle Verteilerschächte werden im Werk druckgeprüft. Die Schächte sind mit einem hochwertigen, tagwasserdichten, UV-beständigen Kunststoffdeckel (PE/PP) der Klasse A35 ausgestattet. Der Deckel hält Radlasten von bis zu 3,5 t stand.

Anwendungen

- Geothermische Wärme- und Kältequellen

Optionen

- Absperrventile zur Wärmepumpe
- Thermomanometer

Merkmale

- Hergestellt aus hochwertigem Polyethylen hoher Dichte
- Leichte und robuste Konstruktion
- Entwickelt, um den Druckverlust zu minimieren
- Verteilerdurchmesser von 63 bis 180 mm
- 32, 40, 50 mm Sondenanschlüsse
- Einlass-/Auslassabstand 100 mm
- Kunststoff-Abgleichventile DN 25 mit EPDM-Dichtungen
- Bis zu 28 Solekreise
- Hergestellt nach EN 1852-Normen

Spezifikation	
Material	Polyethylene
Höhe	1210mm
Grundfläche	1900 x 1200mm
Maximale Anzahl Solekreise ohne Hauptabsperrung zur Wärmepumpe	28
Maximale Anzahl Solekreise mit Hauptabsperrung zur Wärmepumpe	26
Einlass -/Auslaufdurchmesser	32, 40, 50mm
Verteiler Durchmesser	63 to 180mm
Vielfältige Ausrichtung	Horizontal
Einlass-/Auslassposition	3 & 9 Uhr
Anschluss Wärmepumpe	6 & 12 Uhr

Vollständige Spezifikations und Layoutdetails finden Sie in den einzelnen Produktzeichnungen

MGS Europe GmbH
www.mgs-europe.de **e** info@mgs-europe.de
t +49(0)2431 945762

Spezifikationen können sich ohne vorherige Ankündigung ändern