VERTEILERSCHACHT - MANIFOLD CHAMBER

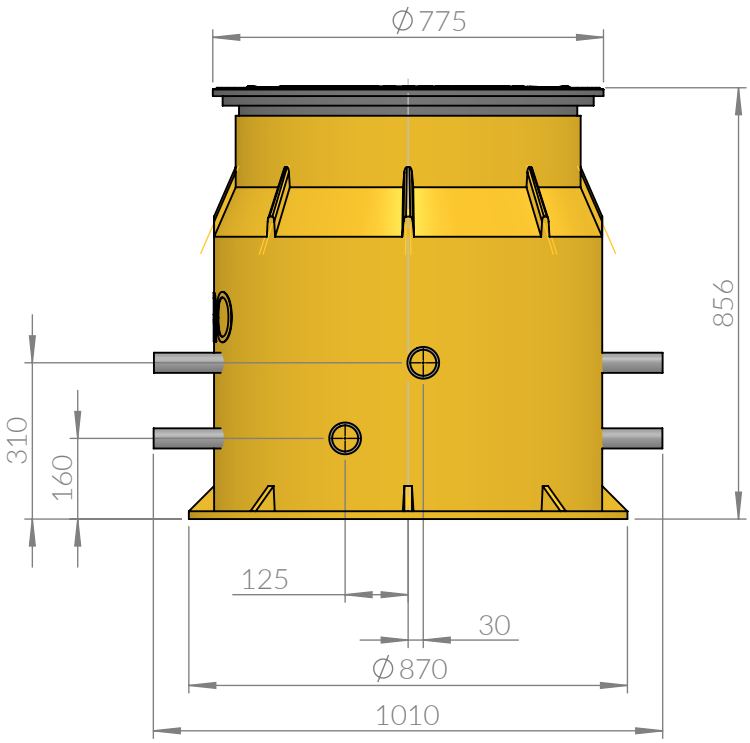

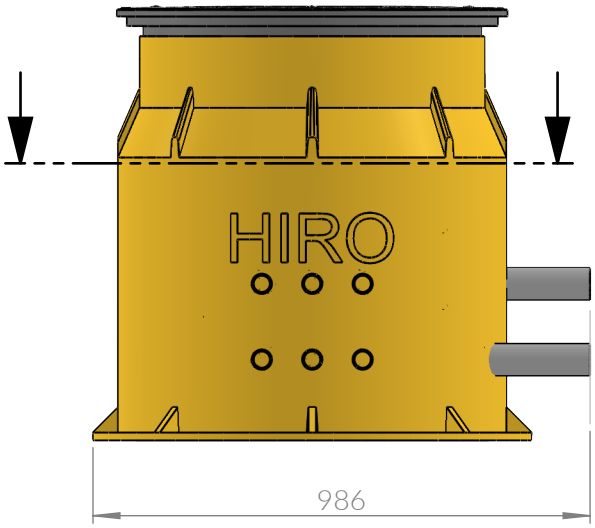

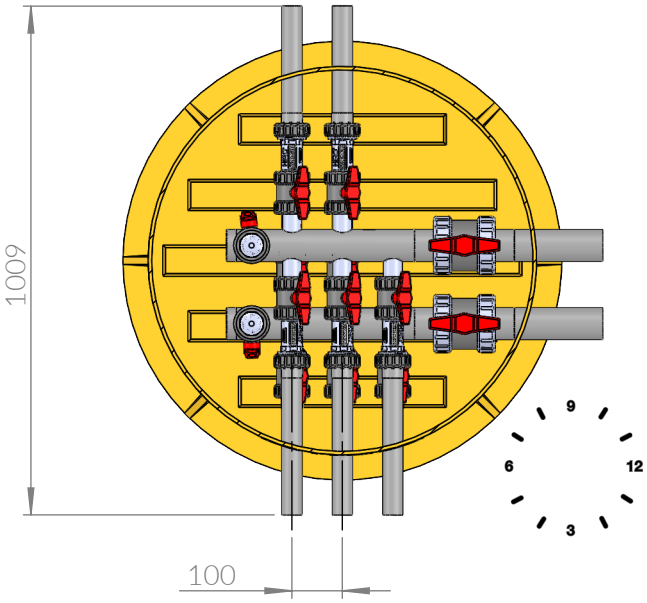

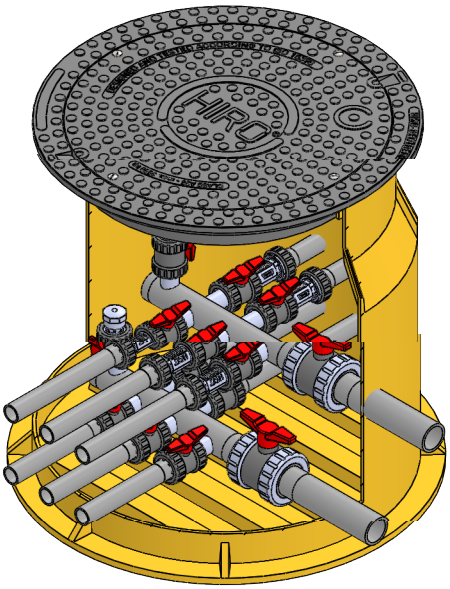

1-1-5-63-3-3-9-2-40-AH50

Verteiler/Manifold DA	63		
Anschlüsse/Connections DA	40	3 Uhr	3
		9 Uhr	2
Absperrung/Valve			AH50

MAßSTAB/SCALE 1:15 VERSION 26.04.2022

MGS Europe GmbH . Brüsseler Allee 21c . 41812 Erkelenz . Germany . Tel + 49(0) 2431 945762 . www.mgs-europe.de . info@mgs-europe.de