VERTEILERSCHACHT - MANIFOLD CHAMBER

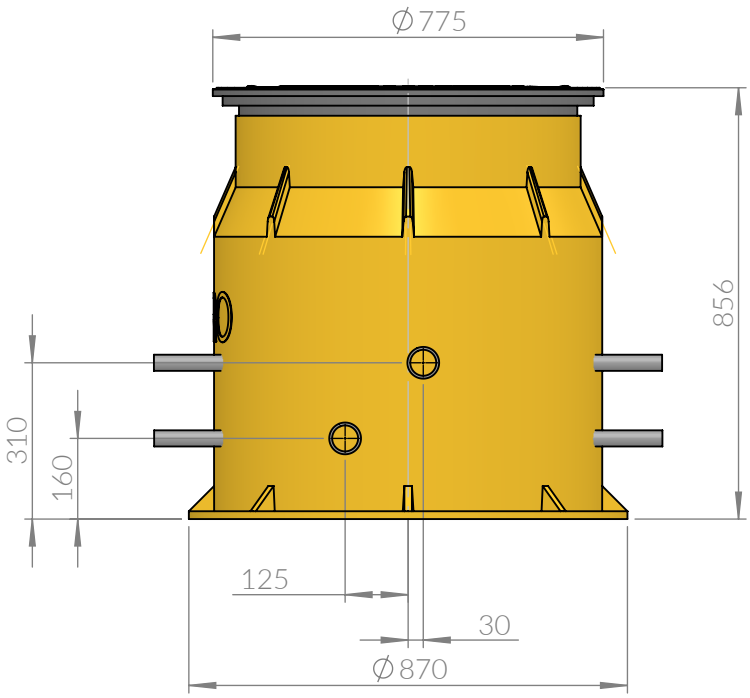

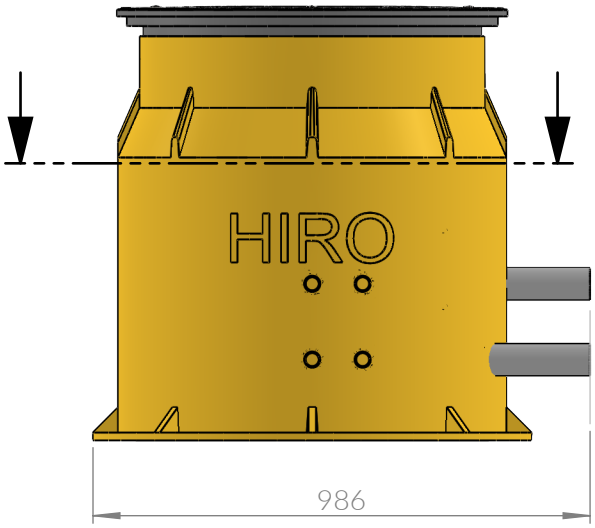

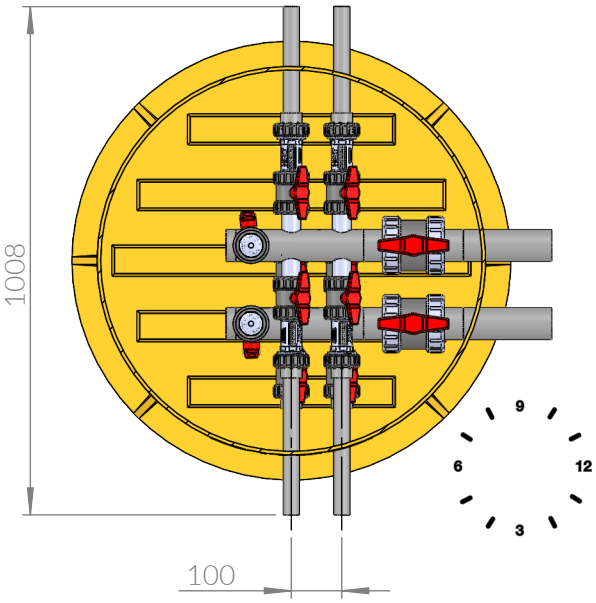

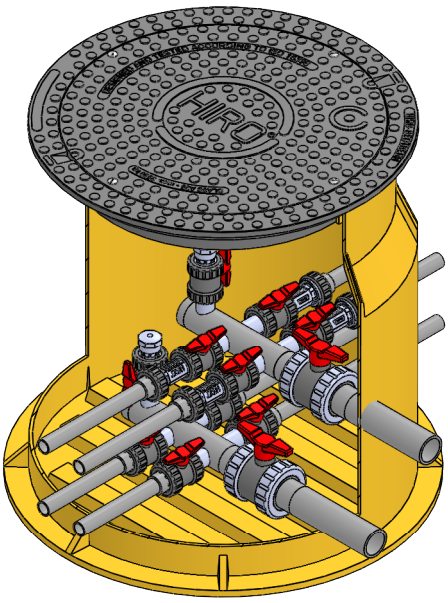

1-1-4-63-3-2-9-2-32-AH50

Verteiler/Manifold DA 63

Anschlüsse/Connections DA 32	3 Uhr	2
	9 Uhr	2
Absperrung/Valve		AH50

MAßSTAB/SCALE 1:15 VERSION 26.04.2022

MGS Europe GmbH . Brüsseler Allee 21c . 41812 Erkelenz . Germany . Tel + 49(0) 2431 945762 . www.mgs-europe.de . info@mgs-europe.de