VERTEILERSCHACHT - MANIFOLD CHAMBER

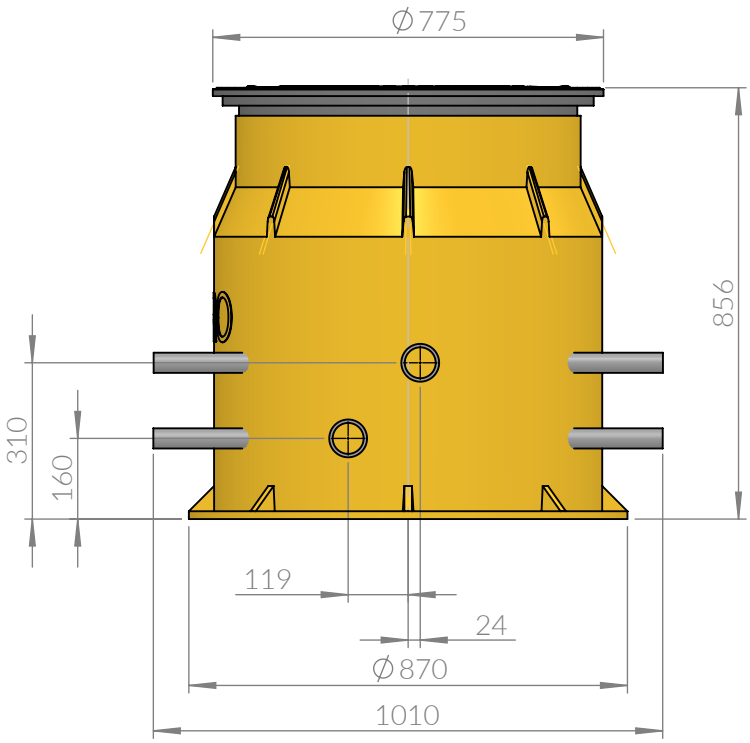

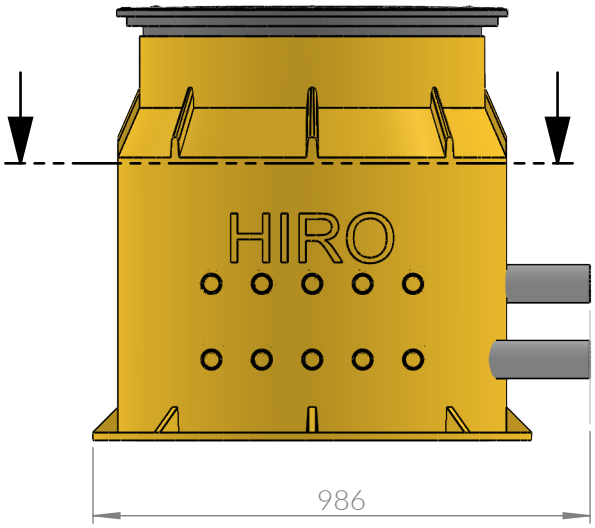

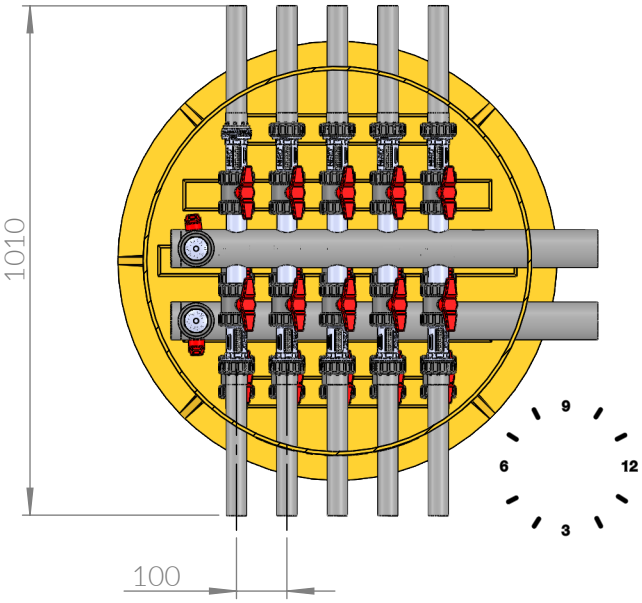

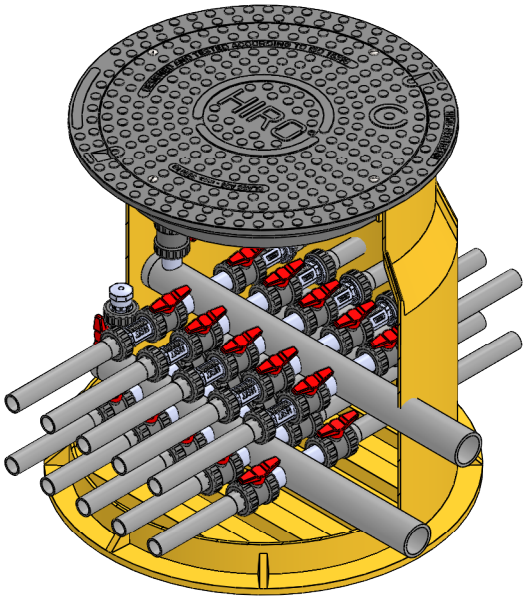

1-1-10-75-3-5-9-5-40-0

Verteiler/Manifold DA 75

Anschlüsse/Connections DA 40 3 Uhr 5
9 Uhr 5

Absperrung/Valve -

MAßSTAB/SCALE 1:15 VERSION 14.03.2022

MGS Europe GmbH . Brüsseler Allee 21c . 41812 Erkelenz . Germany . Tel + 49(0) 2431 945762 . www.mgs-europe.de . info@mgs-europe.de